Senkbremsventil

Cetop 03 - NG6

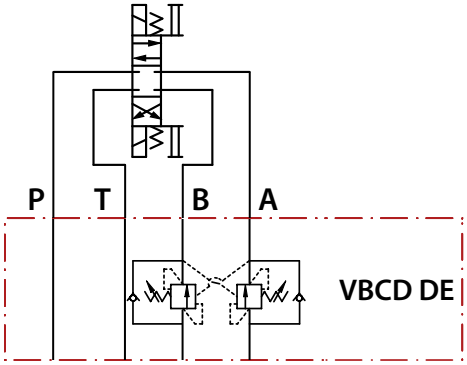

Bestell-Nr.	Bezeichnung	Arbeitsleitung	Einstellbereich	Max. Arbeitsdruck	Material Körper
205-033-01000	VBCD DE CETOP 3	A + B	100 - 350bar	350	Stahl

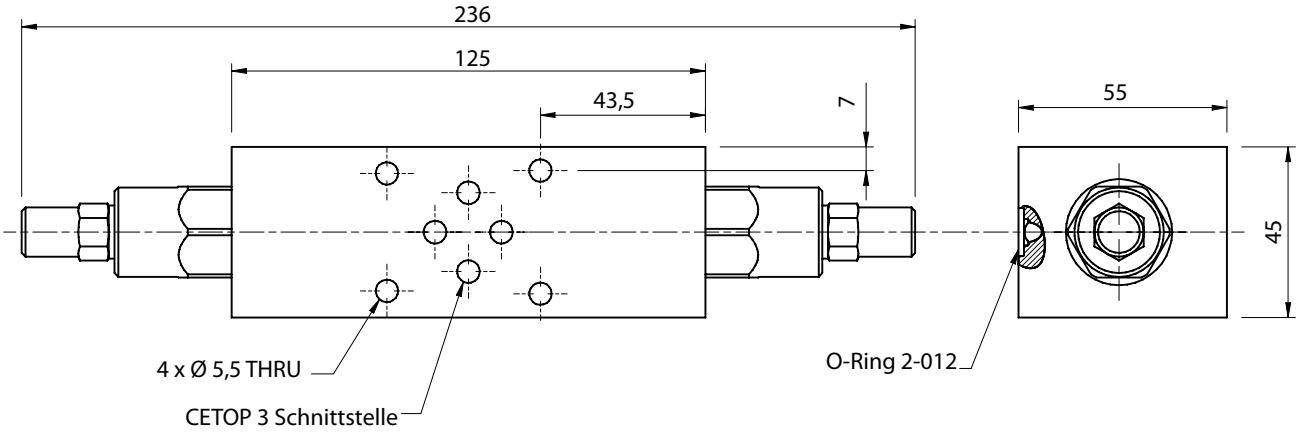

Die Inhalte der Seiten wurden mit größter Sorgfalt erstellt. Für die Richtigkeit, Vollständigkeit und Aktualität der Inhalte können wir jedoch keine Gewähr übernehmen.
Nachdruck bzw. Kopie, auch auszugsweise, der Inhalte, Grafiken und Fotos ist ohne ausdrückliche Zustimmung der Geschäftsführung unzulässig.
Die angegebenen technischen Daten und Abmessungen sind nicht bindend. Wir behalten uns das Recht vor, jederzeit und ohne Ankündigung, Änderungen vorzunehmen.